Poêle à bois en acier noir pouvant accepter des bûches de 50cm. Son grand bûcher associé à sa vitre sérigraphiée noire, vous apporteront une esthétique et une facilité d'utilisation de ce poêle.

50 cm LONGUEUR BÛCHE · DOUBLE COMBUSTION · RACCORDEMENT DIRECT · SORTIE SUPÉRIEURE · VENTILATION (OPTION) · ECO DESIGN 2023

AIR

BACK BOX ECO
PORTE VERRE

900000989

Puissance	Rendement	Performance énergie	Flamme verte
10,8 kW	83%	A+	7

POÊLE À BOIS

BACK BOX ECO - PORTE VERRE

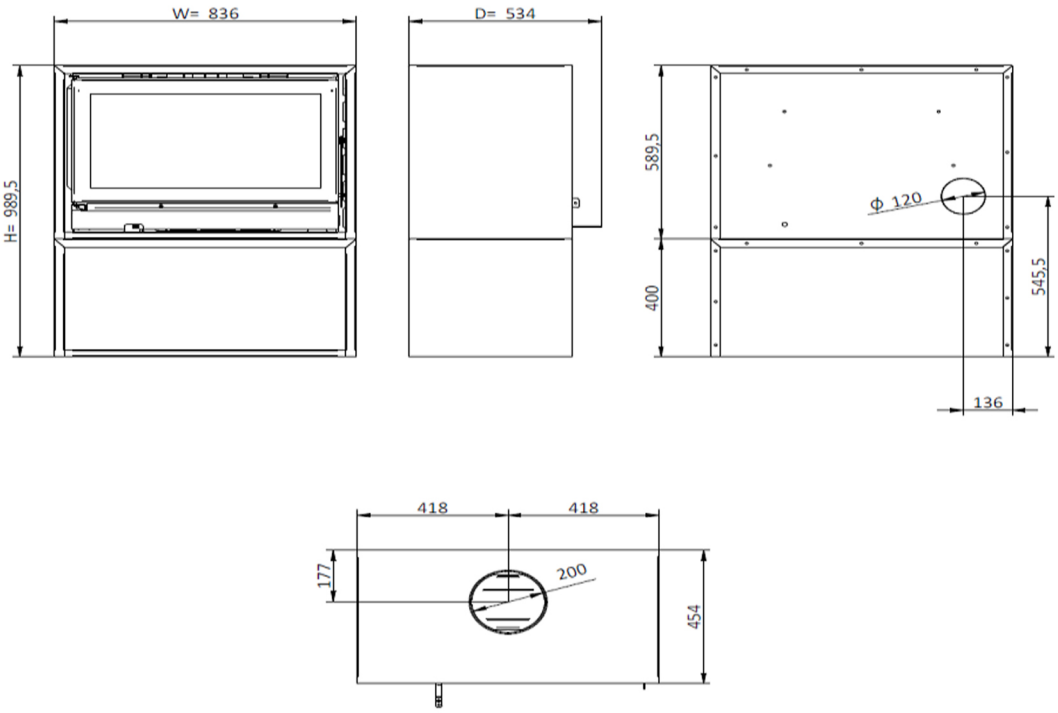

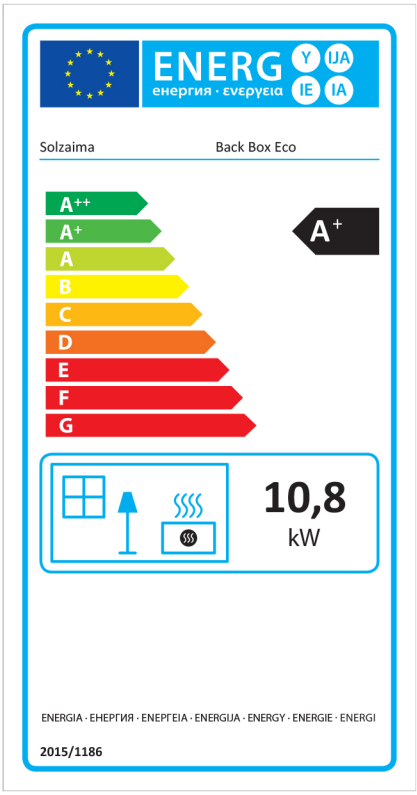

Hauteur, Largeur, Profondeur mm	990 x 836 x 534
Poids kg	139
Puissance nominale kw	10.8
Normes-EN :	EN13240
Rendement en %	83
Emission de CO à 13%O2	0.08%
Emission de poussières mg/Nm3 13%O2	10.9
Diamètre sortie des fumées en mm	200
Diamètre prise d'air en mm (position)	100
Dimension des bûches en cm	50
Distance de sécurité arrière	1000 mm
Distance de sécurité latérale	300 mm
Distance de sécurité avant	1500 mm

TDP GROUP
CONDUIT VERS L'EFFICACITÉ

TDP GROUP est le spécialiste de la distribution de produits de chauffage biomasse. Nous fournissons exclusivement les professionnels tel que les atriers, les cheministes et les chauffagistes qui commercialisent et installent des poêles ou des chaudières utilisant cette énergie renouvelable.

www.tdp.group | 09 71 04 80 72 | contact@tdp.group

SOLZAIMA